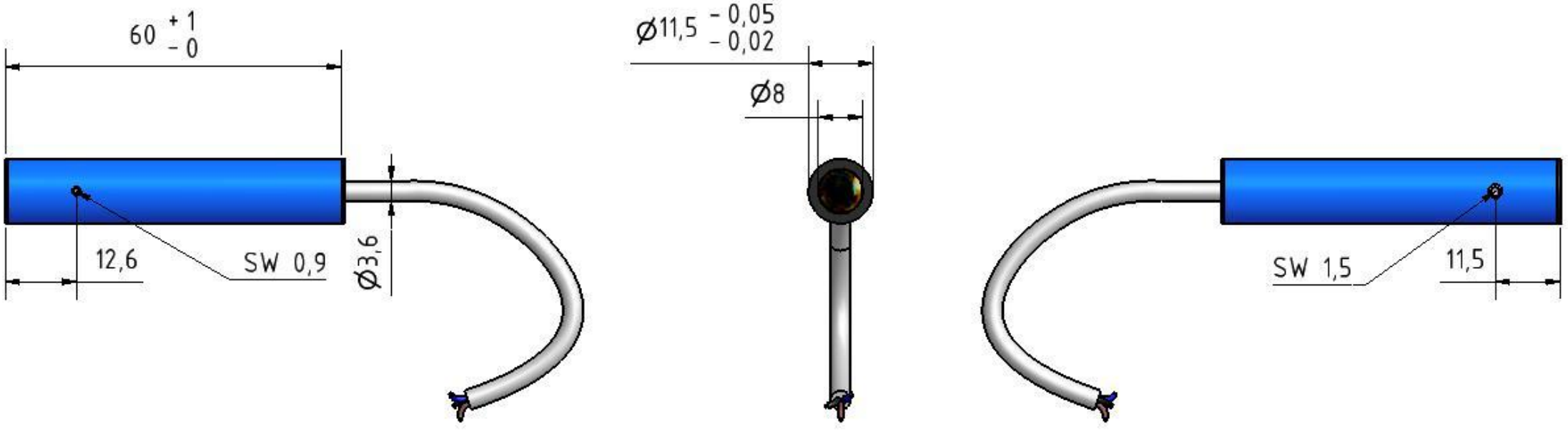
60 +1 -0
12,6
SW 0,9
Ø3,6
Ø11,5 -0,05 -0,02
Ø8
SW 1,5
11,5